ASSEMBLY INSTRUCTION FOR

Tucker Table Lamp

Model# 1631-21

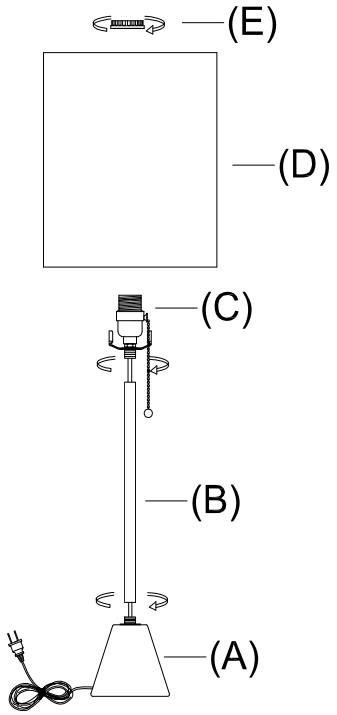

1. Fasten tube (B) onto lamp base (A).
2. Fasten socket assembly (C)onto tube (B).
3. Socket ring (E) comes pre-assembled to the socket (C). Before assembling the shade, please unscrew this socket ring (E). Place shade (D) onto socket assembly (C).
4. Tighten socket ring (E) onto socket assembly (C) to secure shade.

GENERAL PRODUCT INFORMATION:

This product is suitable for dry locations only.

IMPORTANT SAFETY INSTRUCTIONS:

This portable lamp has a polarized plug as a feature to reduce the risk of electric shock (one blade is larger than the other). This plug will fit in a polarized outlet only one way. If the plug does not fit fully in the outlet, reverse the plug. If it still does not fit, contact a qualified electrician. Do not use with an extension cord unless the plug can be fully inserted.

DO NOT ALTER THE PLUG .

BULB TYPE: Please use 100 Watt Incandescent or 16 Watt LED Bulb (Not Included).

GET INSPIRED. SHARE YOUR STYLE.

#myadesso

Visit www.adessohome.com for details.

A note on packaging: Due to the fragile nature of this product, we have chose to use Styrofoam only where it is needed to protect it and deliver the best quality product to our customer. We are aiming to reduce the use of plastic and styrofoam in the packaging of our products where possible and are investigating more environmentally friendly alternatives to use. We hope you enjoy your purchase!

PARTS DIAGRAM

1 - Base (A)
1 - Tube (B)
1 - Socket Assembly (C)
1 - Shade (D)
1 - Socket Ring(E)

ADESSO

353 West 39th Street 2nd Floor NY, NY 10018
Tel: (212) 736 4440 Fax: (212) 736 4806
www.adessohome.com

INSTRUCCIONES DE ENSAMBLAJE PARA

Tucker Lámpara de Mesa

Modelo#1631-21

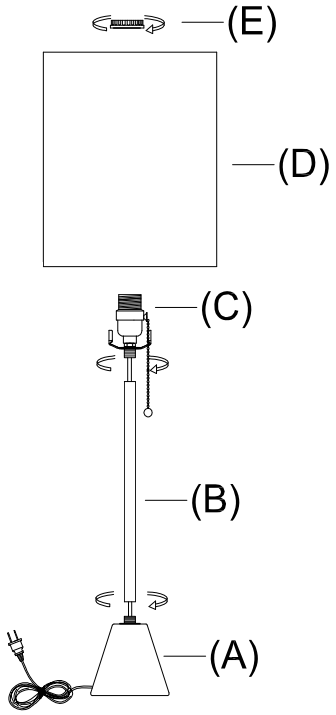

1. Coloque el poste (B) en la base de la lámpara (A).

2. Coloque el boquilla (C) en el poste (B).

3. El anillo de la boquilla (E) viene pre-montado en la boquilla (C). Antes de colocar la pantalla en la boquilla, desenrosque el anillo (E). Coloque la pantalla (D) en la boquilla (C)

4. Enrosque el anillo (E) en la boquilla (C) para asegurar la pantalla.

INSPIRATE. COMPARTE TU ESTILO

#myadesso

Visite www.adessohome.com para detalles.

Una nota sobre el empaque: Debido a la naturaleza frágil de este producto, hemos optado por usar espuma de poliestireno solo donde es necesario para protegerlo y entregar un producto de la mejor calidad a nuestro cliente. Nuestro objetivo es reducir el uso de plástico y espuma de poliestireno en el embalaje de nuestros productos en la medida de lo posible y estamos investigando alternativas de uso más respetuosas con el medio ambiente. ¡Esperamos que disfrutes tu compra!

INFORMACION GENERAL DEL PRODUCTO:

Este producto es adecuado sólo para lugares secos.

INSTRUCCIONES IMPORTANTES DE SEGURIDAD: Esta lámpara portátil tiene un enchufe polarizado (una paleta es más ancha que la otra), función de seguridad que reduce el riesgo de una descarga eléctrica. Este enchufe encajará en un tomacorriente polarizado en un sólo sentido. Si el enchufe no entra completamente en el tomacorriente, invierta el enchufe. Si aún así no encaja, llame a un electricista calificado. Nunca use un cable de extensión a menos que el enchufe pueda insertarse por completo. NO MODIFICAR EL ENCHUFE.

TIPO DE BOMBILLA: Utilice una bombilla incandescente de 100 vatios o una bombilla LED de 16 vatios (no incluida).

DIAGRAMA DE LAS PIEZAS
1 - Base (A)
1 - Poste (B)
1 - Boquilla (C)
1 - Pantalla (D)
1 - Anillo (E)

ADESSO

353 West 39th Street 2nd Floor NY, NY 10018
Tel: (212) 736 4440 Fax: (212) 736 4806
www.adessohome.com